Assembly Instructions / Instructions de montage

Your Garden Cart requires assembly. Account for all parts and hardware before beginning assembly. If any parts are missing or damaged, or if you have any questions or need additional instructions. please contact the seller.

Tools required for assembly include: screwdriver, socket set and/or adjustable wrench.

Votre chariot de jardin nécessite un assemblage. Assurez-vous d'avoir toute la quincaillerie avant de commencer l'assemblage. S'il vous manque des pièces ou si elles sont endommagées contactez le détaillant.

Outils necessaries : Tournevis, clés ajustables ou jeu de douilles.

Step 1

The left and right Rear Struts are pre-assembled to the Rear Axle Frame. Attach the Rear Axle Assembly to the Tub M8x20 Bolts (B), M8 Flat Washers (D) and M8 Nylon Nuts (C). Then attach the right and left Rear Struts to the Tub using M8x20 Bolts , M8 Flat Washers (D) and M8 Nylon Nuts (C).

Étape 1

Les entretoises arrières gauche et droite sont pré-assemblées au cadre de l'axe arrière. Fixer l'assemblage de l'axe arrière au bac à l'aide des boulons M8x20 (B), rondelles plates M8 (D) et écrous en nylon M8 (C). Ensuite, fixer les entretoises arrières gauche et droite au bac en utilisant des boulons M8x20 (B), rondelles plates M8 (D) et écrous en nylon M8 (C).

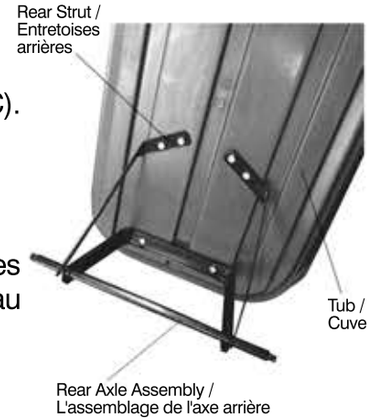

Step 2

Assemble Lock to the Tub using M8x20 Bolts (B), M8 Flat Washers (D) and M8 Nylon Nuts (C).

Étape 2

Assembler la serrure en utilisant des boulons M8x20 (B), rondelles plat M8 (D) et écrous en nylon M8 (C).

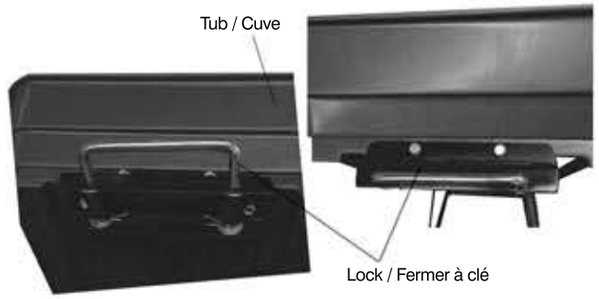

Step 3

Assemble the Front Axle Assembly to the Front Frame using M8x20 Bolts (B), M8 Flat Washers (D) and M8 Nylon Nuts (C).
Then attach the Front Axle Support Arm to the Frame using M8x20 Bolts (B), M8 Flat Washers (D) and M8 Nylon Nuts (C).

Étape 3

Fixer l'assemblage de l'axe avant à l'avant du cadre du chariot en utilisant des boulons M8x20 (B), rondelles plates M8 (D) et écrous en nylon M8 (C). Ensuite, attacher le bras de support de l'axe avant au cadre du chariot a l'aide des boulons M8x20 (B), rondelles plates M8 (D) et écrous en nylon M8 (C).

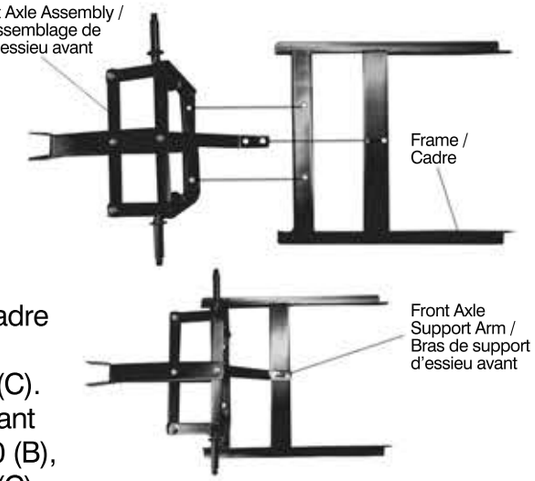

Step 4

Assemble Frame after Step 3 to the Tub using M8x20 Bolts (B), M8 Flat Washers (D) and M8 Nylon Nuts (C).

Étape 4

Assemblez le cadre du chariot au bac a l'aide des boulons M8x20 (B), rondelles plates M8 (D) et écrous en nylon M8 (C).

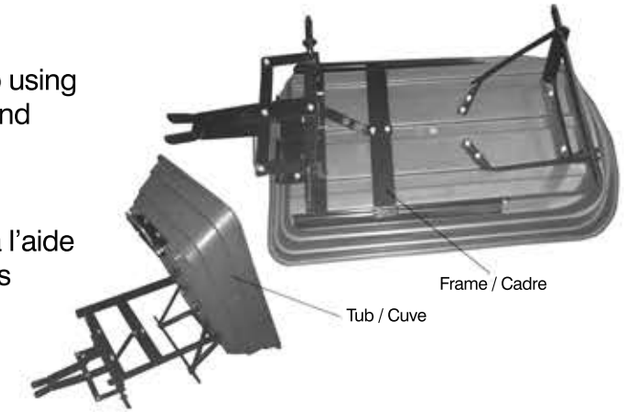

Step 5

Assemble the Wheels using M12 Flat Washers (F) and M12 Nylon Nuts (E).

Étape 5

Assembler les roues en utilisant des rondelles plates M12 (F) et écrous en nylon M12 (E).